NAPÁJECÍ VÝVOD A KABEL PRO ZJIŠŤOVÁNÍ POTRUBÍ–UMÍSTĚNÍ VÝVODU

V UZÁVĚROVÉM POKLOPU

ŘEZ MĚŘÍTKO 1:5

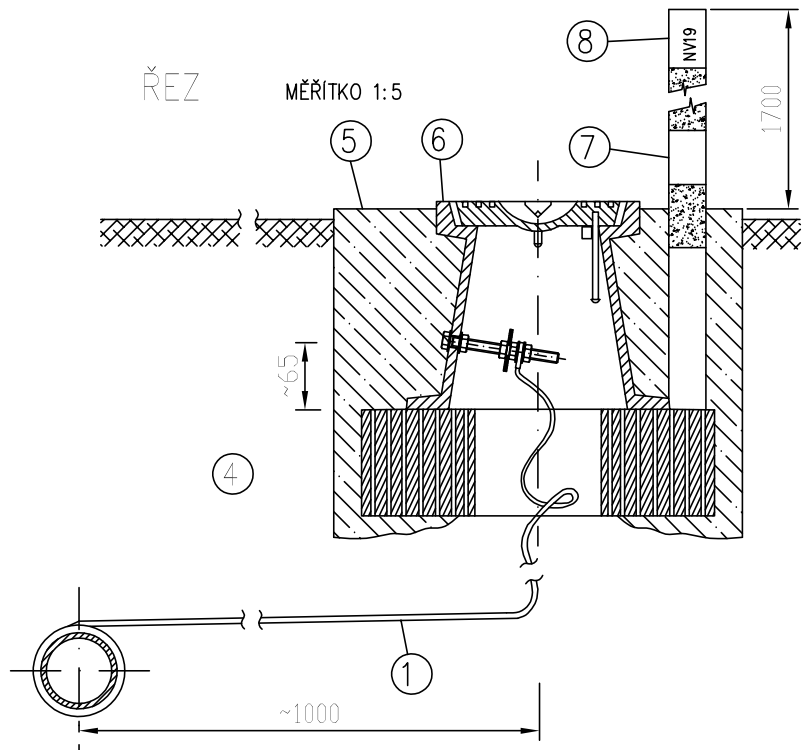

PŮDORYS

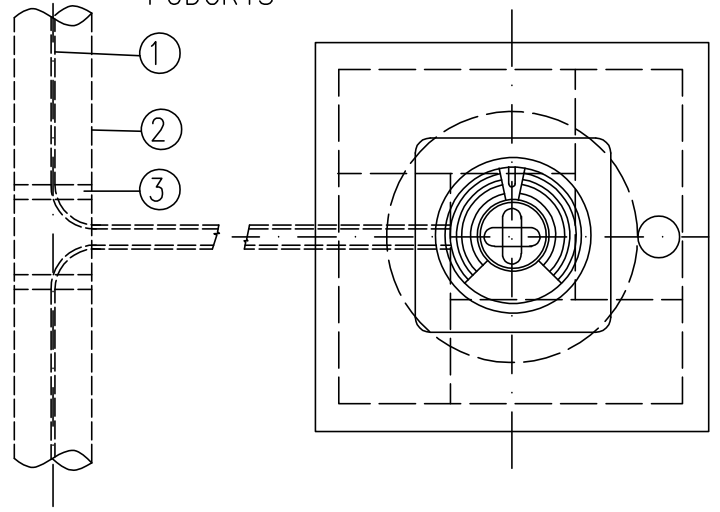

LEGENDA

OZN.	NÁZEV	ČSN	ks
1.	VODIČ CYKY 6mm2		
2.	ROURA Z PVC NEBO PE		
3.	SAMOLEPÍCÍ PÁSKA		
4.	CIHLA PŘÍČNĚ DĚROVANÁ	72 2611	4
5.	BETONOVÁ PATKA 40x40x35cm		
6.	UZÁVĚROVÝ POKLOP	13 6581	
7.	OCELOVÁ ROURA ø38x2,5–1900mm	42 5715	
8.	OZNAČENÍ NAPOJOVACÍHO BODU		

V ARMATURNÍCH ŠACHTÁCH

POHLED MĚŘÍTKO 1:1

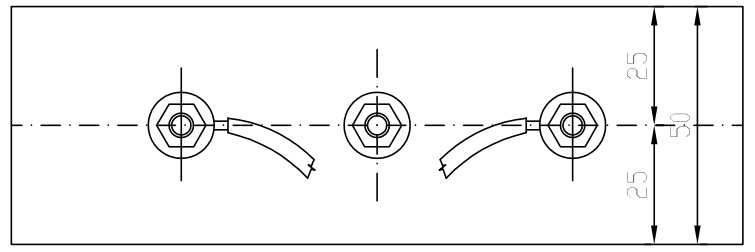

ŘEZ

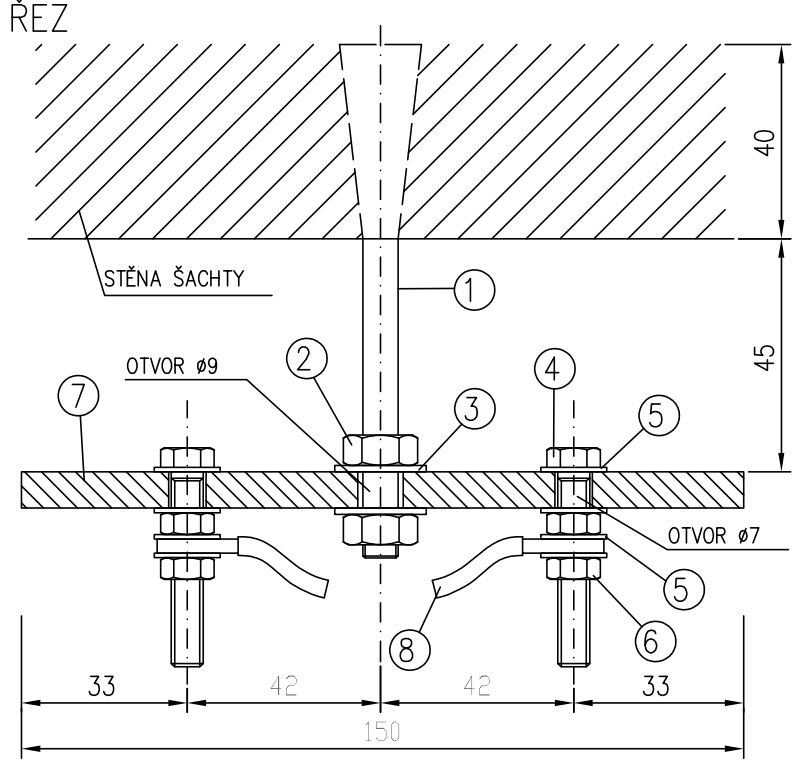

PŮDORYS MĚŘÍTKO 1:20

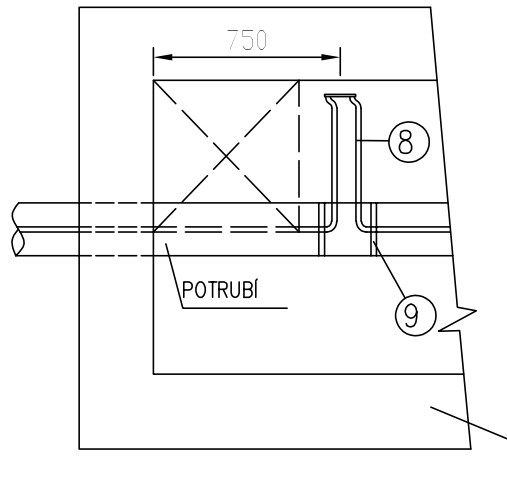

ŘEZ

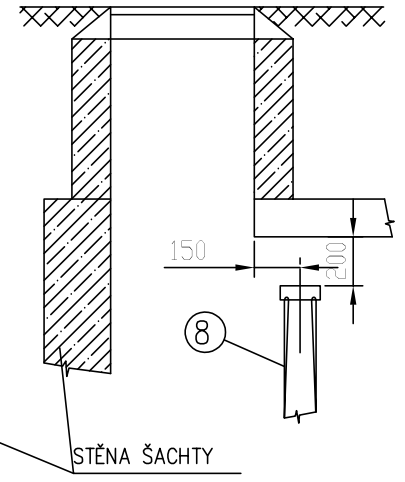

LEGENDA

OZN.	NÁZEV	ČSN	ks
1.	ŠROUB DO ZDIVA M8x100	02 1391	1
2.	MOSAZNÁ MATICE M8	02 1401	2
3.	MOSAZNÁ PODLOŽKA M8	02 1701	2
4.	MOSAZNÝ ŠROUB M6x40	02 1103	2
5.	MOSAZNÁ PODLOŽKA M6	02 1701	8
6.	MOSAZNÁ MATICE M6	02 1401	4
7.	IZOLAČNÍ DESKA (TEXGUMOID 150x50x8)		
8.	VODIČ CYKY 2x4mm		
9.	SAMOLEPÍCÍ PÁSKA		

REVIZE	POPIS OBSAHU REVIZE	DATUM

Zodpov. projektant	Vypracoval	Kontrola
Ing.Pravec František	Ing.Kopecký Josef	Ing.Pravec František
Obec Olešnice	Kraj Jihomoravský	
Investor Město Olešnice		

PC PROJEKT projekční kancelář
570 01 Litomyšl - Suchá Lhota 22
tel.: 461 635 017, pravec @ wo.cz

ROZŠÍŘENÍ VODOVODU ULICE ZA PUCHÁRNOU OLEŠNICE

Číslo zakázky	09102019
Druh projektu	DUR+DSP
Datum	03/2020
Formát A4	3xA4
Měřítko	Číslo přílohy

VÝKRES VYHLEDÁVACÍHO VODIČE — 1:20 — D.4